PRESJEK A-A

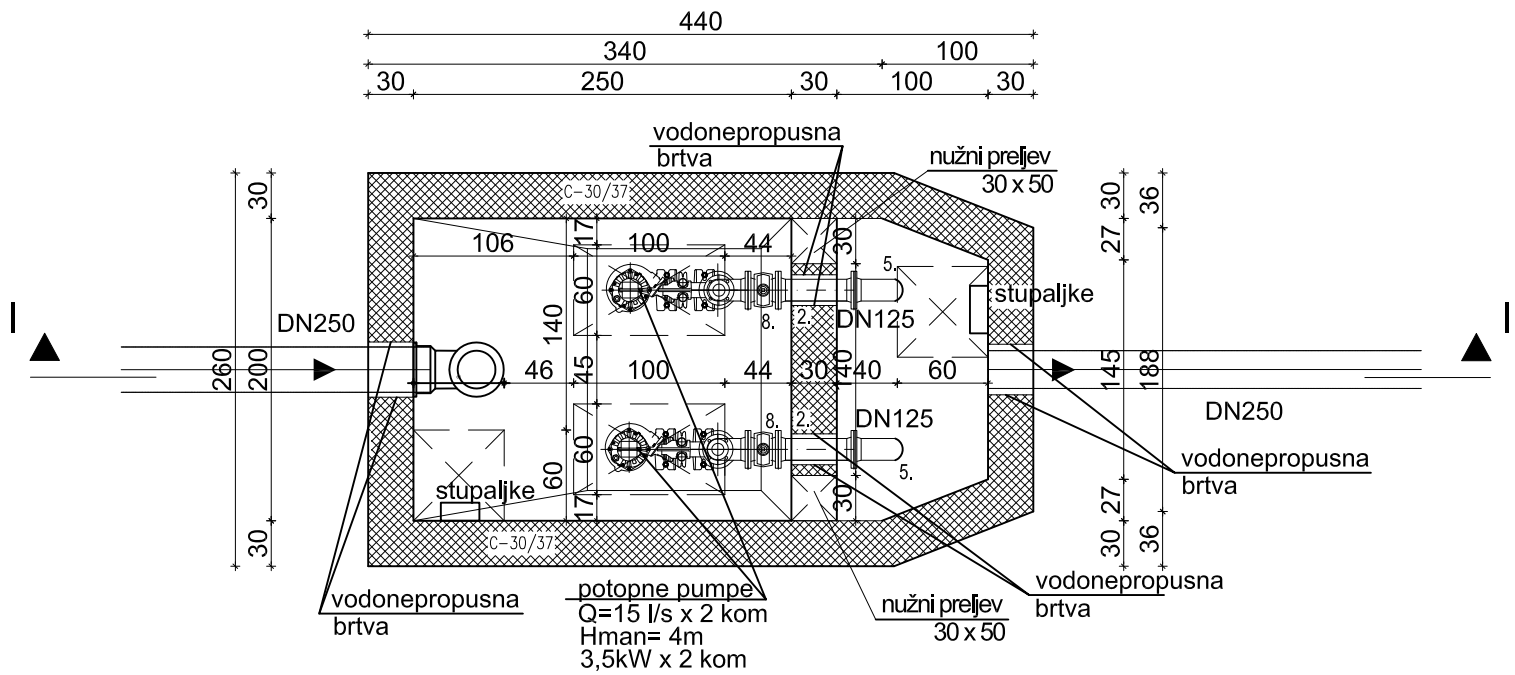

TLOCRT

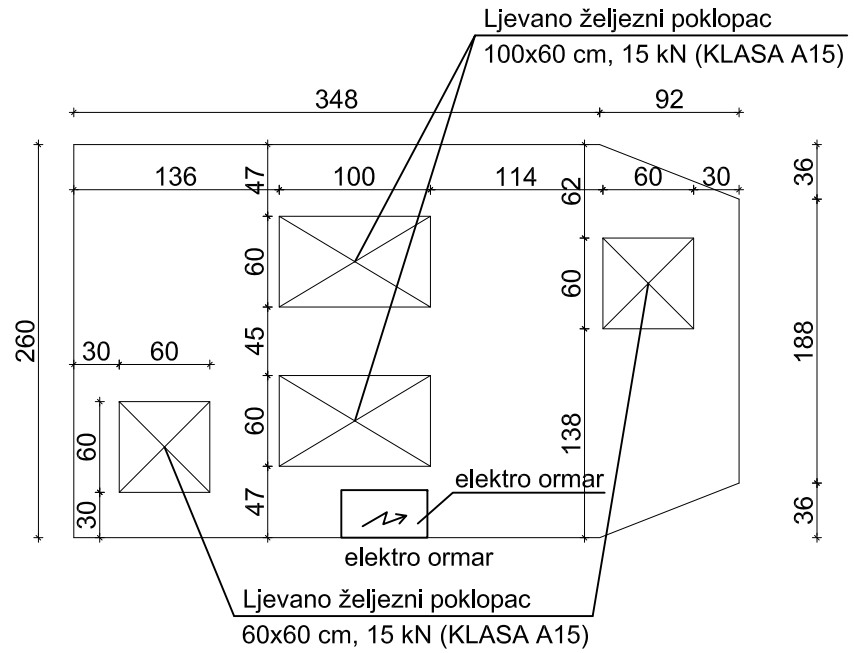

PRESJEK I-I

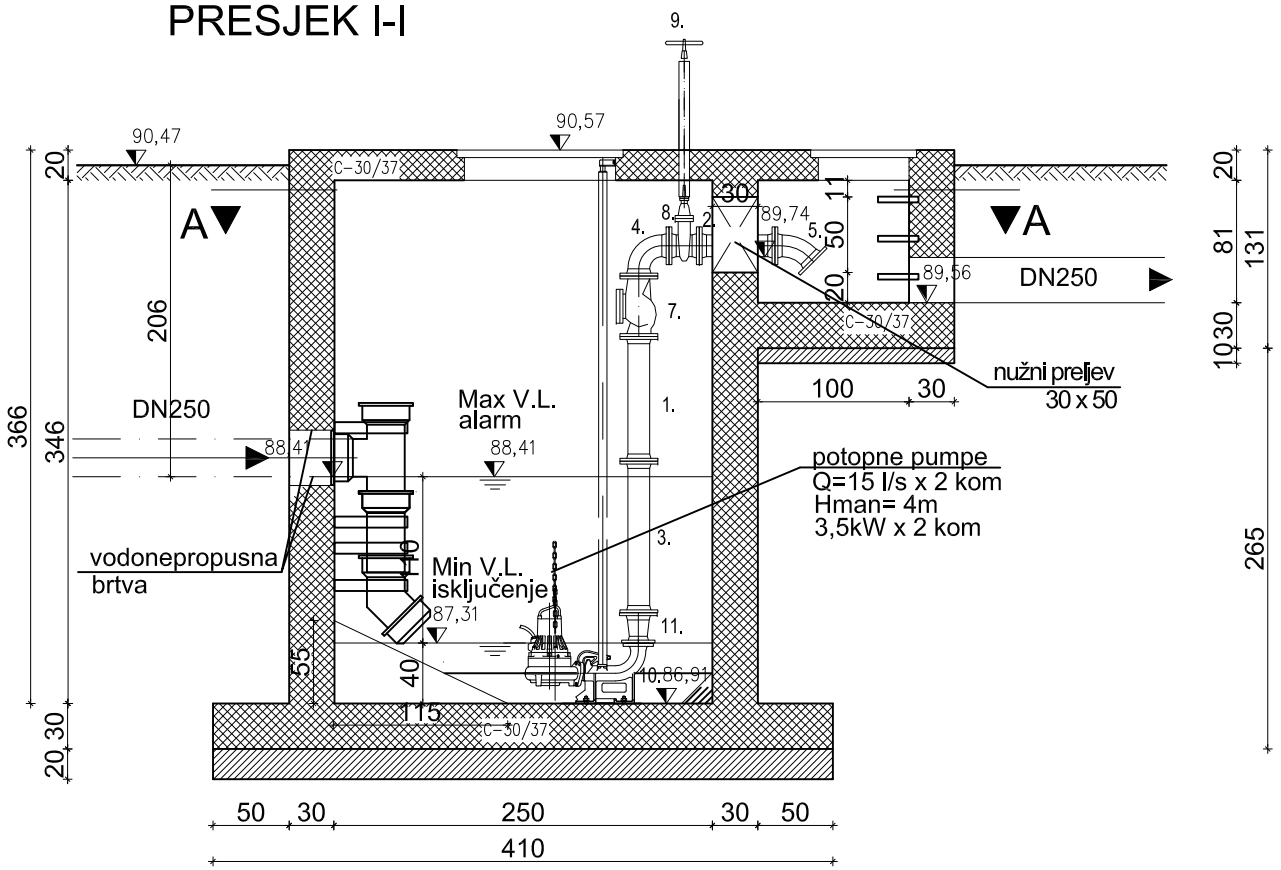

SPECIFIKACIJA

RED BR.	OPIS KOMADA	OZN.ili RF.MOD.	DN (mm)	PN (bar)	DULJINA ili KUT	KOM.
1.	RAVNI KOMAD s prirubnicama	FF	125	10	800	2
2.	RAVNI KOMAD s prirubnicama	FF	125	10	500	2
3.	RAVNI KOMAD s prirubnicama	FF	125	10	1000	2
4.	KUTNI KOMAD 90° s prirubnicama	Q90	125	10	90°	2
5.	LUK 45° s	FFK45	125	10	45°	2
7.	NEPOVRATNI VENTIL ravni		125	10	400	2
8.	ZASUN		125	10	200	2
9.	UGRADB. GARNITURA sa kolom				1500	2
10.	stopa pumpe 90°		80			2
11.	FFR		125/80			2

CRPNA STANICA CS3
MJ 1:50

PanGeo Projekt d.o.o.
M. Haberlea 6
10 000 Zagreb
Tel: + 385 1 77 87 158
Fax: + 385 1 79 80 862
e-mail: info@pangeoprojekt.hr
web: www.pangeoprojekt.hr

PROJEKTANT:
Filip Bujan, mag. ing. aedif.

PROJEKTANT SURADNIK:
Krunoslav Ravnjak, ing. građ.
Branko Vidmar, mag. ing. aedif.

INVESTITOR: GRAD OSIJEK
Franje Kuhača 9, 31 000 Osijek

LOKACIJA: k.č.br.: 11129/3, 10684/1, 10683/8, 10686, 10685/1, 10685/2, 10685/3 i 10701/3, k.o. Osijek

GRAĐEVINA: ODLAGALIŠTE NEOPASNOG OTPADA "LONČARICA VELIKA" - GRAD OSIJEK

NAZIV MAPE: PROJEKT ULAZNO IZLAZNE ZONE, PROMETNIH POVRŠINA I UREĐENJA OKOLIŠA

SADRŽAJ: CRPNA STANICA CS3

MJERILO: 1:50

VRSTA PROJEKTA:	BROJ PROJEKTA:	ZOP:	REDNI BROJ MAPE:	DATUM:	REVIZIJA:	BROJ PRILOGA:
GLAVNI GRAĐEVINSKI PROJEKT - IZMJENE I DOPUNE	10-020/15	10-005/15	3/4	siječanj 2015.	-	20